LADEN/ TRANSPORTIEREN/ VERSETZEN

Mit unserem LKW-Ladekran bieten wir Ihnen nicht nur die Möglichkeit das Material zu transportieren, zugleich können wir es auch versetzen. Oftmals kann somit sogar auf aufwendige Straßensperrungen und umständliche Genehmigungen ganz oder teilweise verzichtet werden. Durch die dauerhaft mitgeführte Zusatzausrüstung, sowie der gut geschulten Mitarbeiter arbeiten wir lösungsorientiert mit allen Beteiligten:
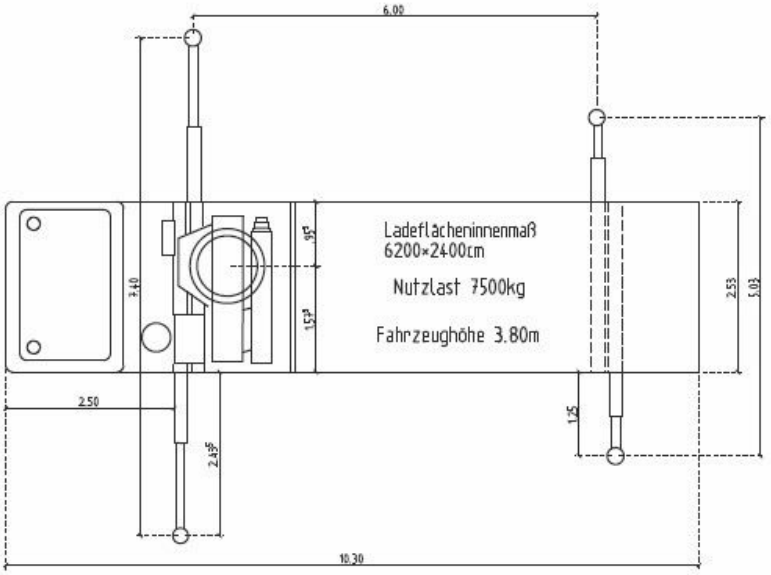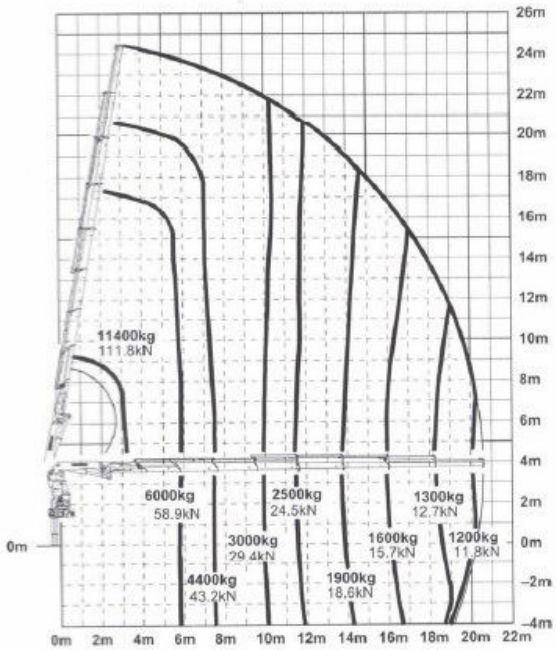
- ausgestattet mit Funksteuerung
- 6-fach Hydraulisches Teleskop bis 21 m
- zusätzlicher Handauszug, mit dem wir maximal 24 m erreichen können
- ausgestattet mit einer Seilwinde bis maximal 2.000 kg Traglast
- verschiedene Hebezeuge wie z.B. Ketten, Hebebänder, Haken und Ösen